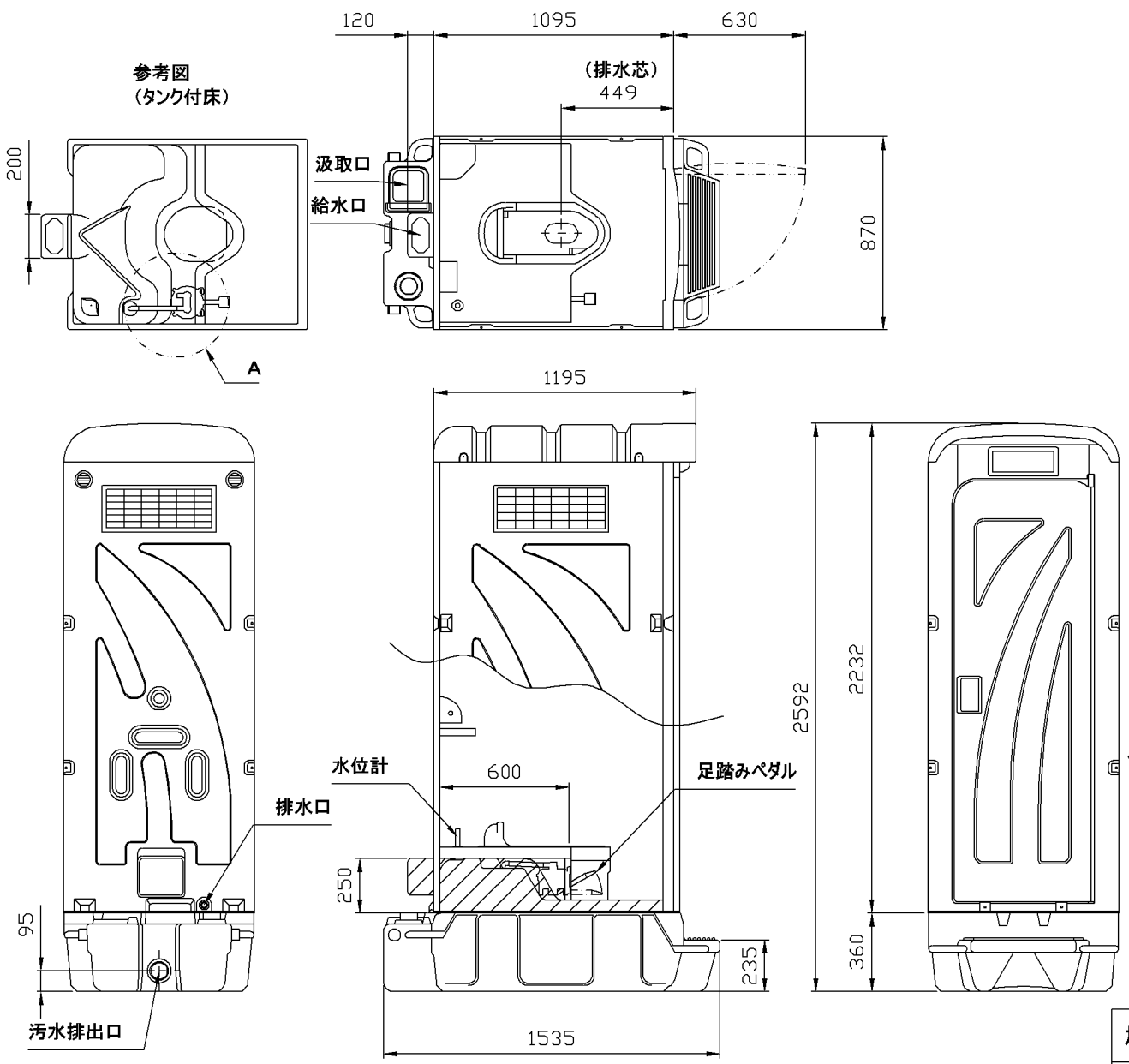

品番	品　　名	図版及寸法	員数	材　質	備　考
1	正面枠パネル		1	PE	
2	ド　ア		1	PE	
3	側面パネル		2	PE	左右共通
4	後面パネル		1	PE	
5	屋　根		1	PE	
6	タンク付床		1	PE	
7	前　面　馬		1	PE	
8	上　段　床		1	PE	
9	コーナー棚		1	PP	
10	AU用排水キャップ		1	ABS	
11	AU用給水フタ		1	PP	
12	組立ビス		1	SUS304	
13	バルベット		1	PP	
14	レセップ		1	PF他	
15	角ガラリ		3	PP	
16	丸ガラリ		2	PP	
17	紙　巻　器		1	ABS	
18	ドア用スプリング		1	SWB	
19	共通ロック		1	ABS他	
20	軽水便器	C－144	1	PP	
21	フラッパー		1	PP他	
22	足踏ポンプ	AH－200	1	POM他	200cc/足踏
23	軽水部材D		1	PP他	
24	BC－37　便槽		1	PE	

A　詳細図
（1:5）

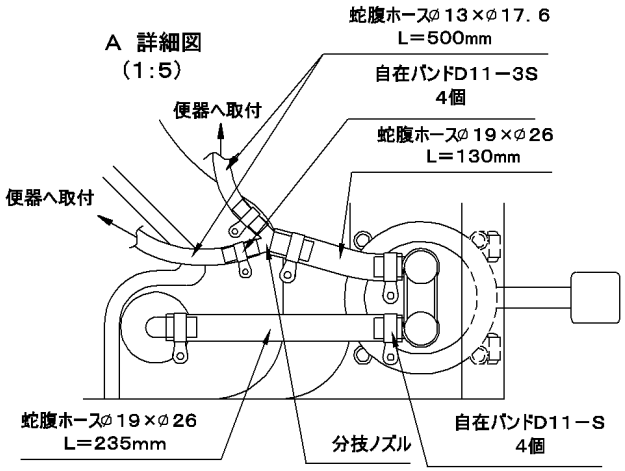

旭ハウス工業㈱	H12 1／21	1:20 1:5	10013001
			AU型ペダル式軽水洗1型
	加藤 製図	設計	照査	AU－1J＋BC37